⊛ מיקום ומידות השקעים בראש הפיר,
ערכי העומסים ומיקומם הנם אומדניים בלבד.
עכרם הסופי יקבעה ע״י חברת המעליות המבצעת.

מיקום לוח פיקוד לפי יצרן המעליות בלבד.
⊛⊛ במידה ולוח פיקוד לא יקומם במשקוף דלת הפיר,
רוחבו יהיה 150-450 מ״מ, עומקו כ-200 מ״מ, גובהו כ-2000 מ״מ.

- קירות פיר המעלית בנויים בטון

נתוני מעלית מס׳ 1	
נוסעים: 8	גובה הרמה: כ- 14,11 מ׳
תחנות: 5	פתח דלת: 900×2000
מהירות: 1,0 מ/ש	דלתות: אוטומטיות
עומס: 630 ק״ג	חשמלת: 400 וולט, 50 הרץ

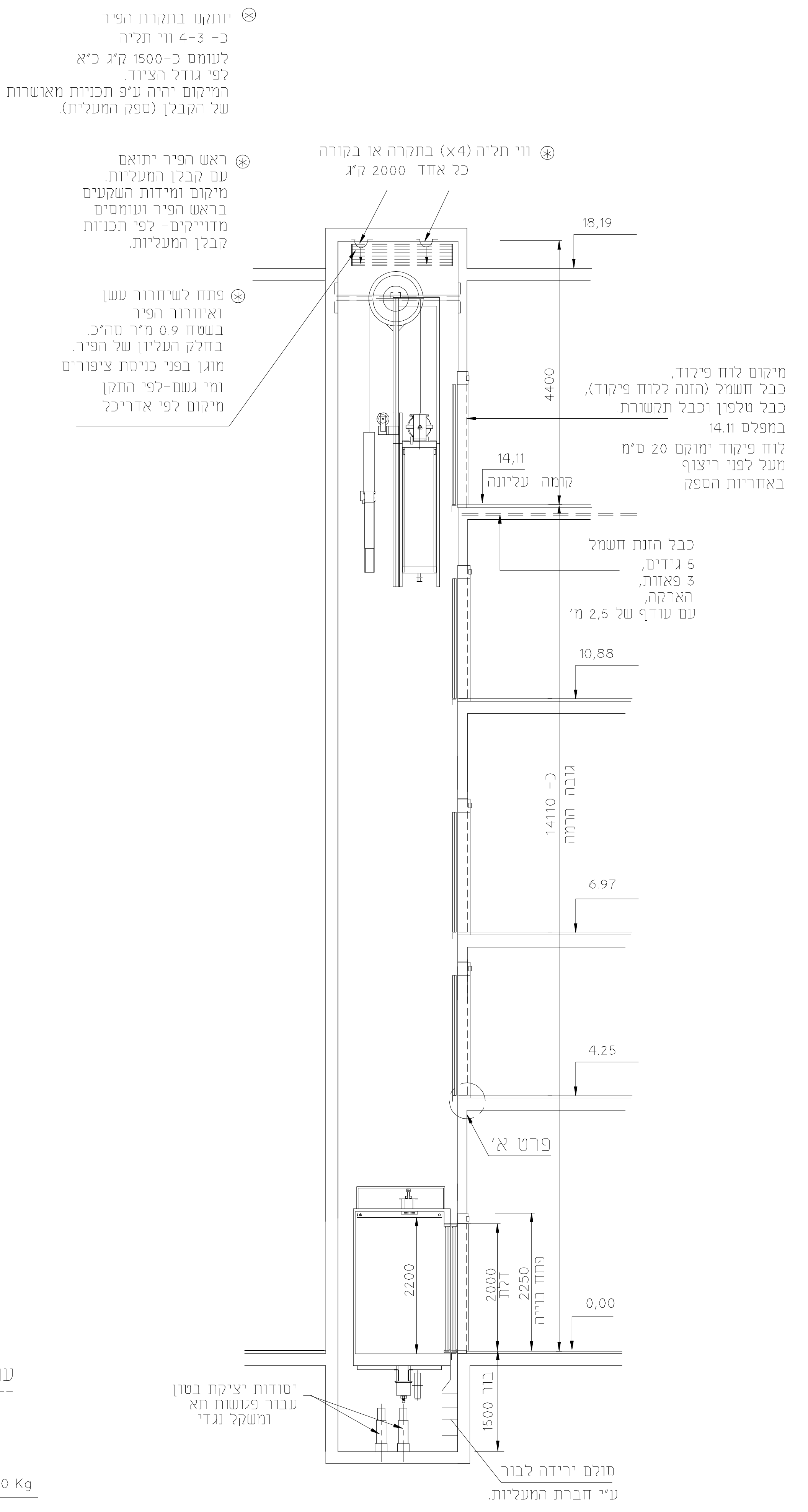
18,19
4400
14,11
קומה עליונה
10,88
גובה הרמה כ- 14110
6.97
4.25
פרט א׳
0,00
2200
2000 דלת
2250 פתח בנייה
בור 1500

⊛ יותקנו בתקרת הפיר
כ- 3-4 ווי תליה
לעומס כ-1500 ק״ג כ״א
לפי גודל הציוד.
המיקום יהיה ע״פ תכניות מאושרות
של הקבלן (ספק המעלית).

⊛ ראש הפיר יתואם
עם קבלן המעליות.
מיקום ומידות השקעים
בראש הפיר ועומסים
מדוייקים- לפי תכניות
קבלן המעליות.

⊛ פתח לשיחרור עשן
ואיוורור הפיר
בשטח 0.9 מ״ר סה״כ.
בחלק העליון של הפיר.
מוגן בפני כניסת ציפורים
ומי גשם-לפי התקן
מיקום לפי אדריכל

⊛ ווי תליה (x4) בתקרה או בקורה
כל אחד 2000 ק״ג

מיקום לוח פיקוד,
כבל חשמל (הזנה ללוח פיקוד),
כבל טלפון וכבל תקשורת.
במפלס 14.11
לוח פיקוד ימוקם 20 ס״מ
מעל לפני ריצוף
באחריות הספק

כבל הזנת חשמל
5 גידים,
3 פאזות,
הארקה,
עם עודף של 2,5 מ׳

יסודות יציקת בטון
עבור פגושות תא
ומשקל נגדי

סולם ירידה לבור
ע״י חברת המעליות.

חתך א-א
1 : 50

אין לאפשר מעבר אדם מתחת לפיר

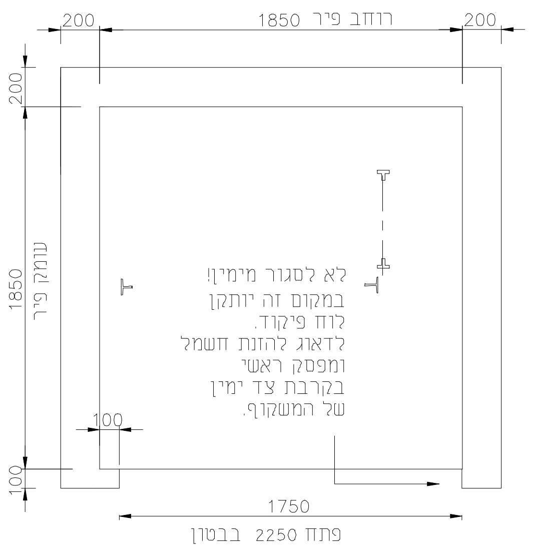
200
1850 רוחב פיר
200
1850 עומק פיר
200
100
100
1750
פתח 2250 בבטון

לא לסגור מימין!
במקום זה יותקן
לוח פיקוד.
לדאוג להזנת חשמל
ומפסק ראשי
בקרבת צד ימין
של המשקוף.

מידות חזיתות הפיר הנן לתצוגה בלבד.
המידות הסופיות יקבעו ע״י חברת המעליות.

פיר מעלית -קומה עליונה
תכנית בנייה

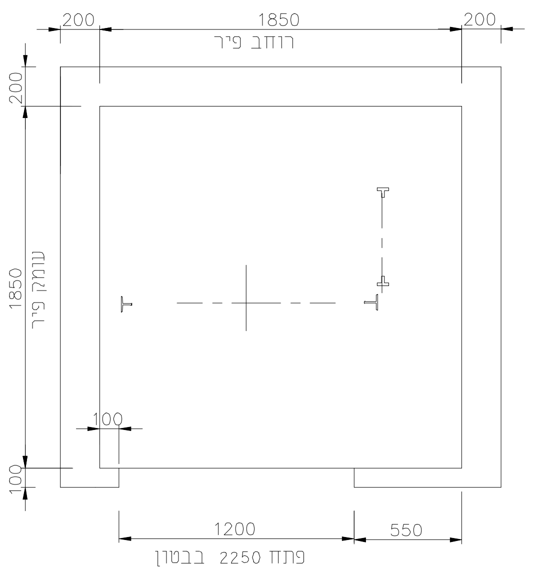
200
1850
רוחב פיר
200
1850 עומק פיר
200
100
100
1200
550
פתח 2250 בבטון

מידות חזיתות הפיר הנן לתצוגה בלבד.
המידות הסופיות יקבעו ע״י חברת המעליות.

פיר מעלית -קומה תחתונה
תכנית בנייה

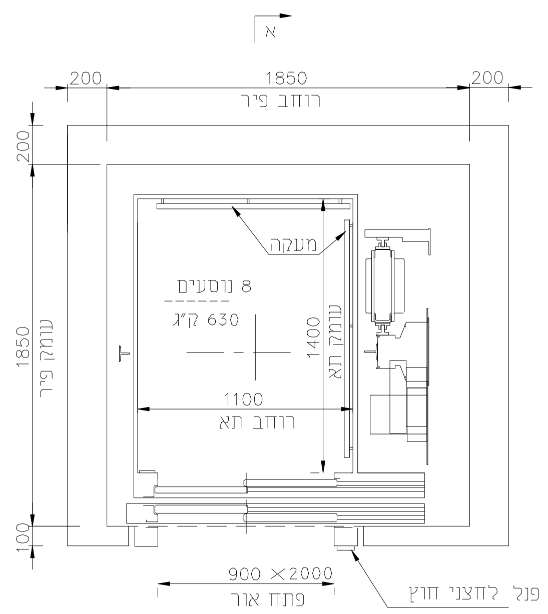
א
200
1850
רוחב פיר
200
1850 עומק פיר
מעקה
8 נוסעים
630 ק״ג
1400 עומק תא
1100
רוחב תא
100
900 ×2000
פתח אור
פנל לחצני חוץ

פיר ותא מעלית
תכנית כללית
1 : 20

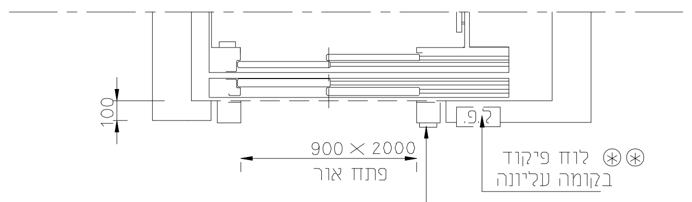
100
900 × 2000
פתח אור
ל.פ.
⊛⊛ לוח פיקוד
בקומה עליונה
פנל לחצני חוץ

חתך הפיר קומה עליונה
תכנית כללית
1 : 20

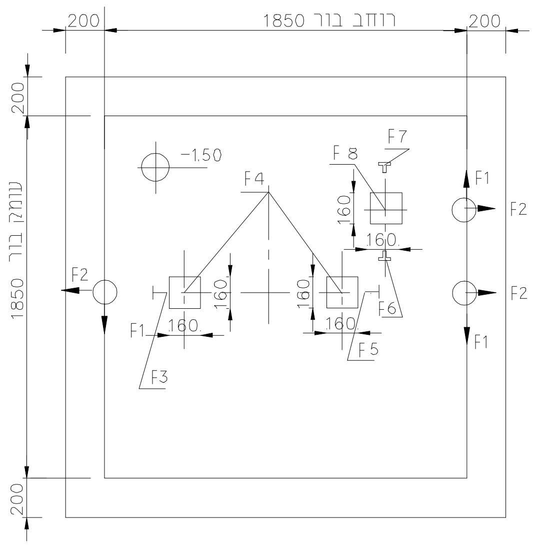
200
1850 רוחב בור
200
1850 עומק בור
200
200
-150
F1
F2
F3
F4
F5
F6
F7
F8
160

ערכי העומסים ומיקומם הנם אומדניים בלבד.
ערכם הסופי יקבע ע״י חברת המעליות המבצעת.

בור מעלית
תכנית בנייה

טבלת עומסים	
F 1	771 N
F 2	1453 N
F 3	19100 N
F 4	26200 N
F 5	37900 N
F 6	10500 N
F 7	10500 N
F 8	41400 N

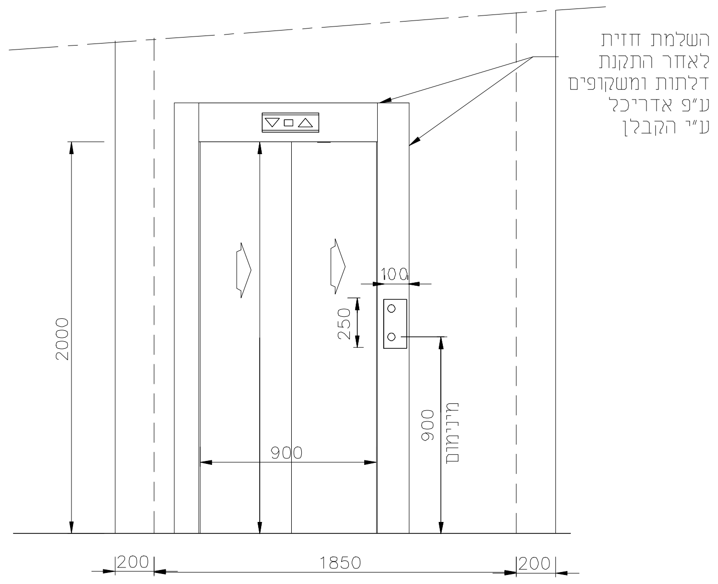
השלמת חזית
לאחר התקנת
דלתות ומשקופים
ע״פ אדריכל
ע״י הקבלן
100
250
2000
900
900 מינימום
200
1850
200

מבט על חזית -קומה תחתונה
תכנית כללית
1 : 20

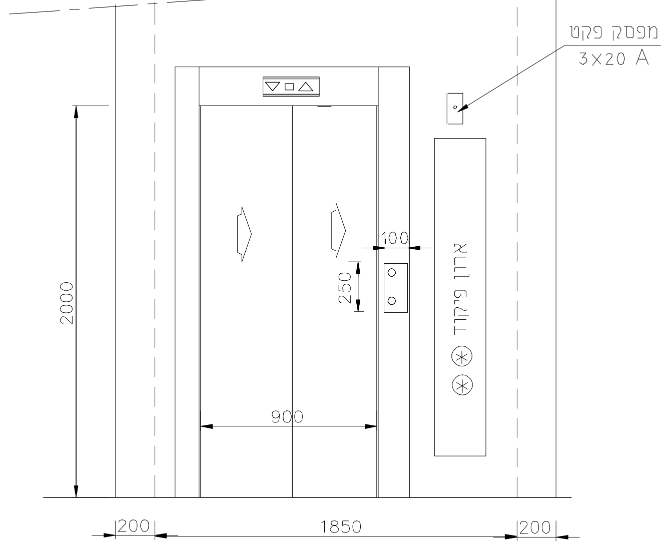
מפסק פקט
3x20 A
100
250
2000
900
⊛⊛ ארון פיקוד
200
1850
200

מבט על חזית -קומה עליונה
תכנית כללית
1 : 20

יש לבטן קופסאות מראי קומות ולחצים ע״פ הנחית חב׳ המעליות.

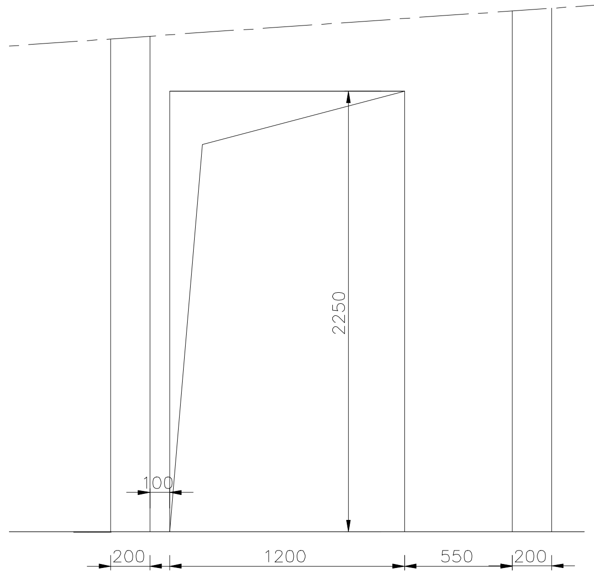
2250
100
200
1200
550
200

מידות חזיתות הפיר הנן לתצוגה בלבד.
המידות הסופיות יקבעו ע״י חברת המעליות.

קומה תחתונה
תכנית בנייה

יש לבטן קופסאות מראי קומות ולחצים ע״פ הנחית חב׳ המעליות.

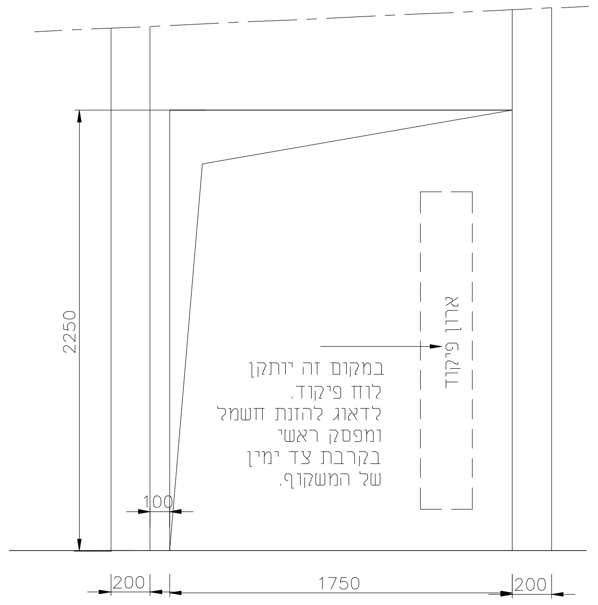
2250
ארון פיקוד
100
200
1750
200

במקום זה יותקן
לוח פיקוד.
לדאוג להזנת חשמל
ומפסק ראשי
בקרבת צד ימין
של המשקוף.

מידות חזיתות הפיר הנן לתצוגה בלבד.
המידות הסופיות יקבעו ע״י חברת המעליות.

קומה עליונה
תכנית בנייה

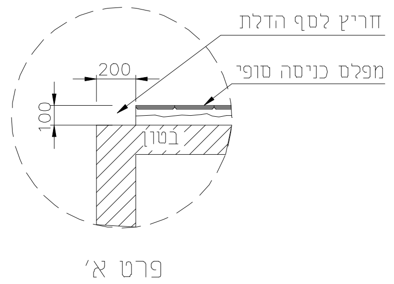
חריץ לסף הדלת
מפלס כניסה סופי
200
100
בטון

פרט א׳
חריץ לסף הדלת
(בכל המפלסים)

עומסים על הפסים

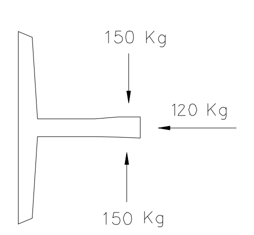
150 Kg
120 Kg
150 Kg

ווי תליה בתקרה

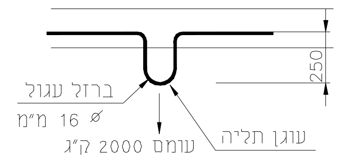
250
ברזל עגול
⌀ 16 מ״מ
עומס 2000 ק״ג
עוגן תליה

מס׳	מהות העדכון	תאריך

שם פרוייקט

מקווה צפון העיר
בני ברק

שם תכנית

מעלית מס׳ 1
מעלית נוסעים חשמלית MRL
תכניות כללית ובנייה

מס׳ פרוייקט	מס׳ תכנית
6445	6445-1

קנ״מ	1:50	1:20
לעיון	למכרז	לביצוע
○	⊗	○

מהדורה	תאריך	שרטט	אישור
0	24.03.22	סופיה	אייל אפרתי

אייל אפרתי בע״מ
יעוץ מעליות

ת.ד. 6838 ר״ג 5216702
טל׳- 077-3275273
פ׳-153-505275273

WWW.EYALEF.CO.IL
E-MAIL : EYAL@EYALEF.CO.IL

למכרז

המבצע אחראי לבדיקת התכניות ולהתאמתן במקום.
על המבצע לבדוק כל המידות ועל כל טעות או אי התאמה
עליו להודיע למתכנן. אין לקבוע מידות ע״פ מדידה בשרטוט.

כל התכנון והאינפורמציה המצויה בשרטוט זה הינה רכושינו
הפרטי וחל איסור על העתקתה או העברתה לגוף שלישי
ללא אישורינו המפורש